RADIK LINE KLASIK-R

Χαλύβδινα θερμαντικά σώματα για ανακαινίσεις με κέντρο σύνδεσης στα 500mm



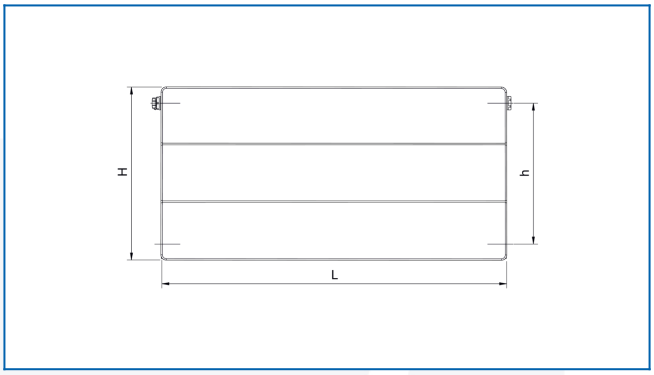

Επιλεγμένα φίλτρα

Θερμική απόδοση: t_1: 75 °C | t_2: 65 °C | t_i: 20 °C | Δt: 50 °C

